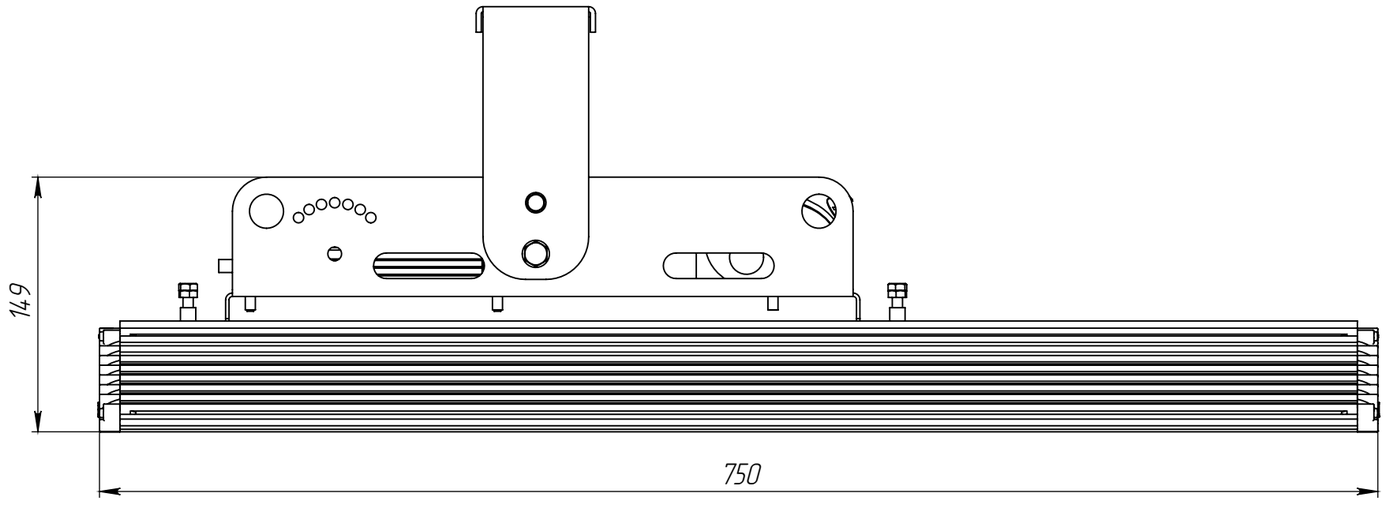
149
750

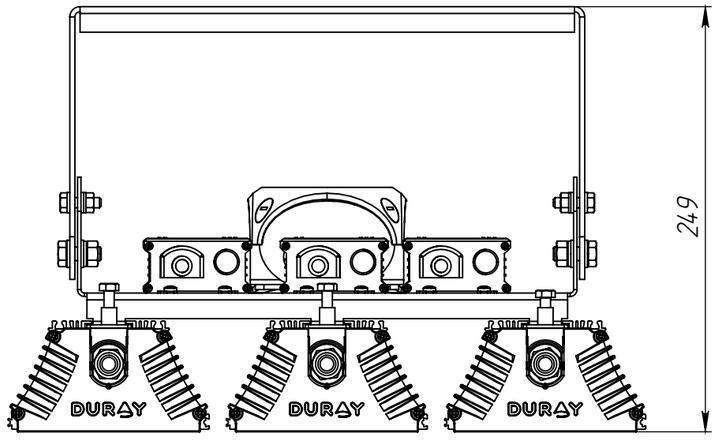
249
DURAY
DURAY
DURAY

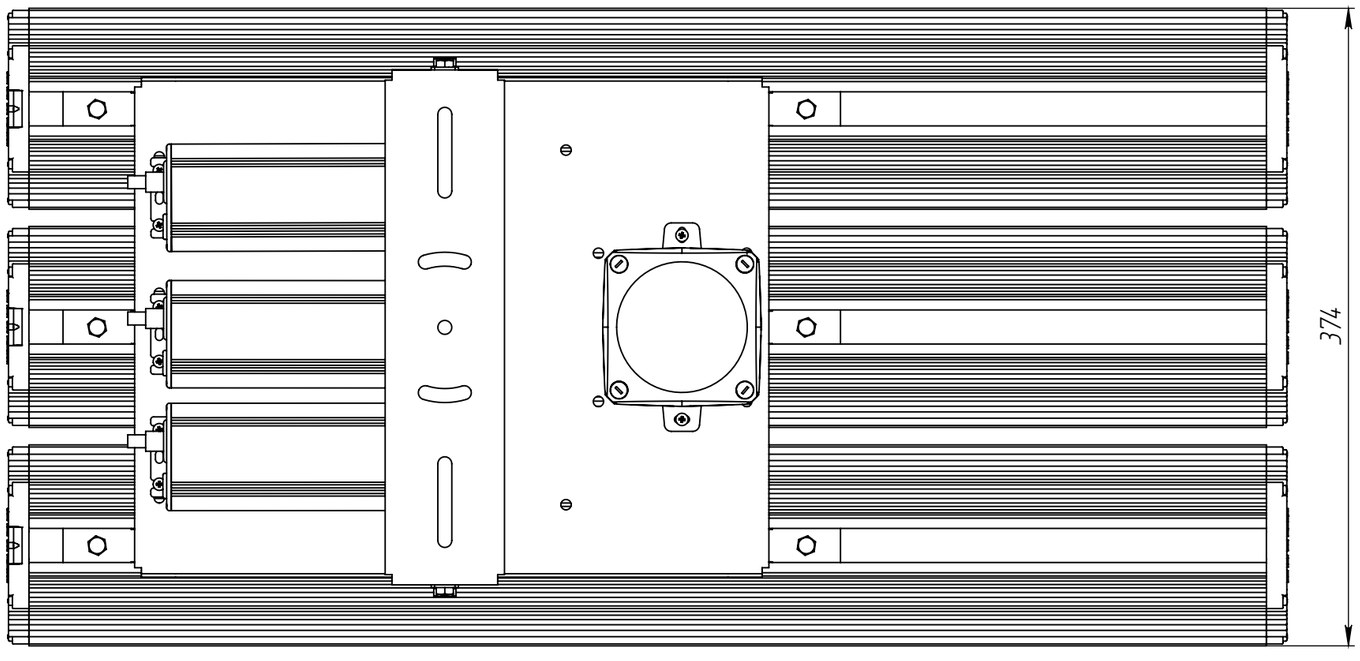
374